Reemplaza a:			
REV.	FECHA	MOTIVO	APROBADO

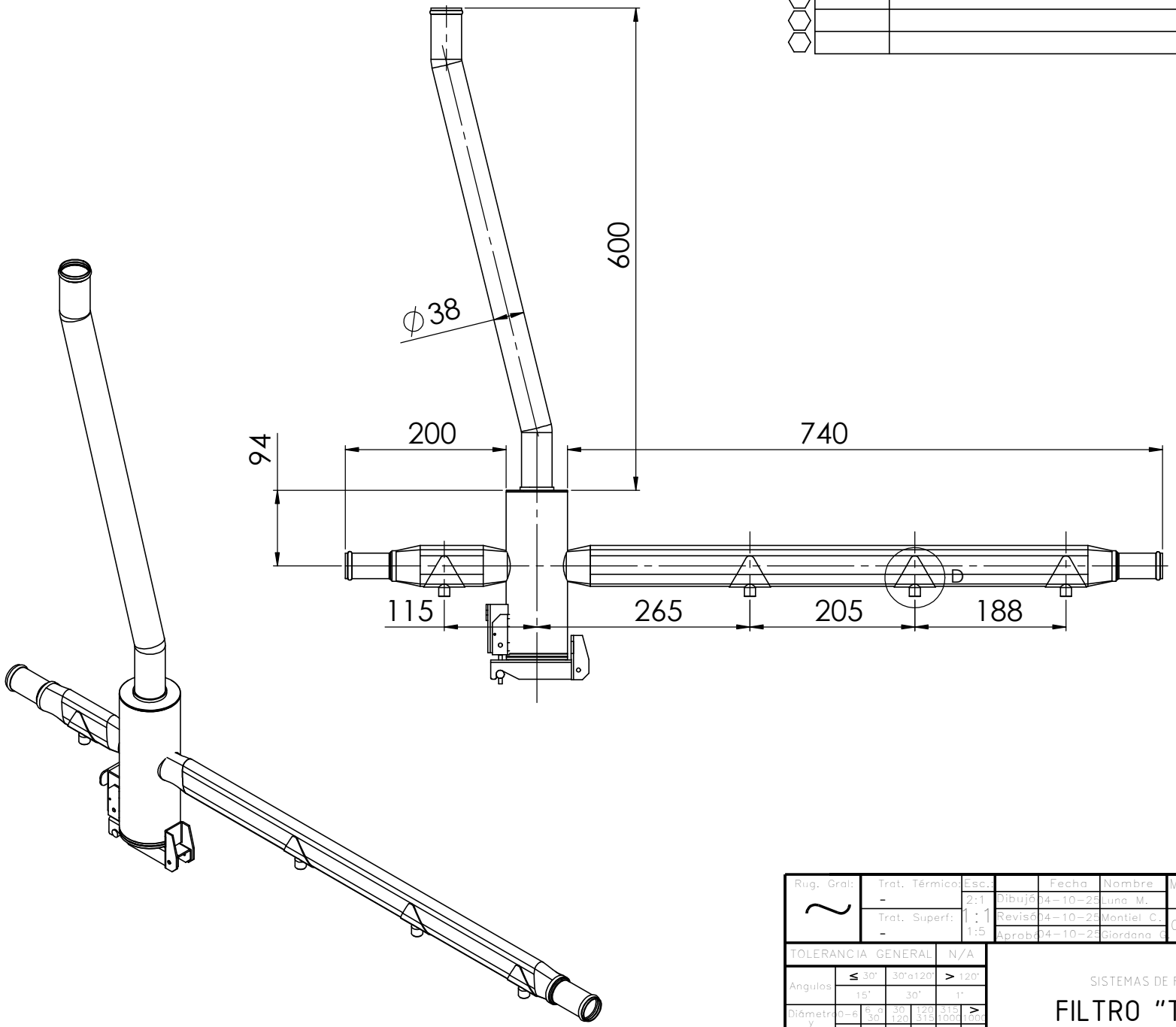

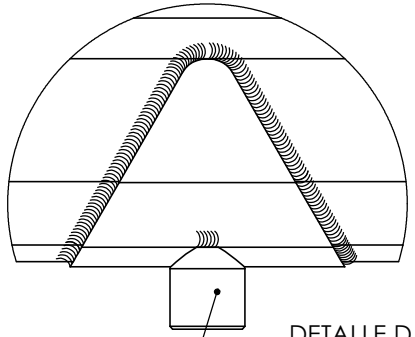

DETALLE D
ESCALA 1 : 1

NIPLE 15010-AR

Rug. Gral: ~	Trat. Térmico: -	Esc.: 2:1		Fecha	Nombre	Material:
	Trat. Superf: -	1 : 1	Dibujó	04-10-25	Luna M.	AISI 304
		1:5	Revisó	04-10-25	Montiel C.	Cantidad: 1 p/Cto
			Aprobó	04-10-25	Giordana G.	

TOLERANCIA GENERAL							N/A
Angulos	≤ 30'		30'a120'		> 120'		
	15'		30'		1°		
Diámetro y Largo	0-6	6 a 30	30 120	120 315	315 1000	> 1000	
			30'				

SISTEMAS DE FUMIGACION

FILTRO "T" PA-25

ArAvia
Dorrego 651
2600-Venado Tuerto
ARGENTINA
Tel.+54 3462 432540
Fax.+54 3462 438346

N° de Parte:
64140-222-AR

Archivo: 64140-222-AR.dwg
Fecha de emisión: 04/10/2025
Reemp. a: --

REV.	X	1	2	3	4